TRUPER CÓDIGO: **14533** CLAVE: **RECI-3**

Bruñidora para cilindro de motor, 5 a 18 cm, TRUPER

- Elimina las impurezas del interior de cilindros automotrices
- Resorte y tuerca estriada que permiten ajustar la tensión para un mejor bruñido
- Ideal para uso con taladros de velocidad variable

5 cm / 18 cm
Apertura mínima / máxima

Para uso AUTOMOTRIZ

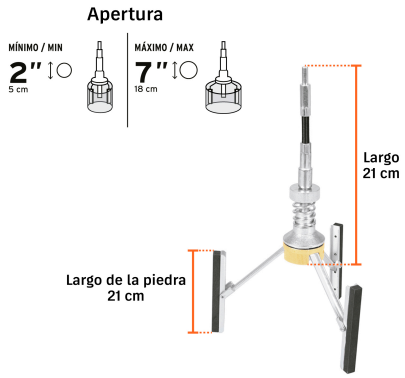

Especificaciones técnicas

Apertura mínima / máxima	**5 cm (2") / 18 cm (7")**
Largo de la piedra	**10 cm**
Tamaño de grano de piedra	**240**
Peso	**580 g**

Refacciones y accesorios

Refacciones y/o accesorios disponibles en catálogo (no incluidos)

Código	Clave	Descripción
14534	REP-RECI-3	Repuesto para rectificador RECI-3, TRUPER

Datos de empaque

Empaque individual: blíster

Empaque logístico	Cantidad
Inner	**1**
Máster	**10**
Pallet	**200**

Certificaciones y garantías

10 AÑOS DE GARANTÍA

Producto fabricado en China bajo las estrictas especificaciones de Truper

Los productos ilustrados y la información pueden cambiar sin previo aviso, como resultado de nuestros procesos de mejora continua.
Prohibida su reproducción o divulgación total o parcial así como su uso o aprovechamiento sin autorización escrita de Truper, S.A. de C.V.

© 2026 TRUPER, S.A. DE C.V. TODOS LOS DERECHOS RESERVADOS.

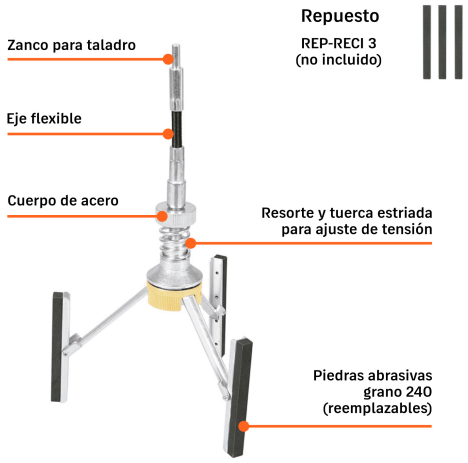

Para uso con taladros de velocidad variable

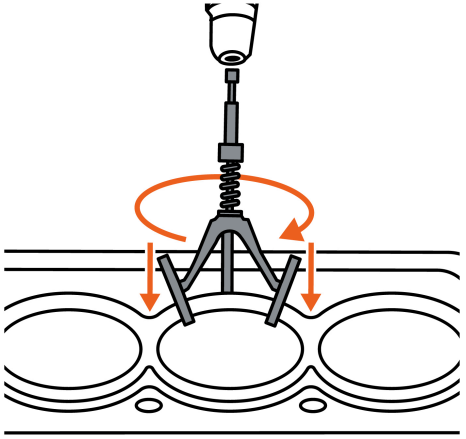

Los productos ilustrados y la información pueden cambiar sin previo aviso, como resultado de nuestros procesos de mejora continua.
Prohibida su reproducción o divulgación total o parcial así como su uso o aprovechamiento sin autorización escrita de Truper, S.A. de C.V.

© 2026 TRUPER, S.A. DE C.V. TODOS LOS DERECHOS RESERVADOS.